aquatechnik
Schwimmschalter

Die Regler wurden gemäß den **CEI-Normen EN 60730** homologiert und entsprechen im Wesentlichen den Anforderungen der Richtlinien **93/68/CEE**. Der Regler ist mit einem flexiblen Kabel an die Pumpe gekuppelt: demzufolge kann der Niveaustand der Flüssigkeit, in welchen dieser getauscht wird, geregelt werden.

Montage

Für den korrekten Betrieb des Reglers muss das Elektrokabel im Inneren der Wanne oder des Brunnen befestigt werden. Die Länge des Kabellaufs von der Befestigungsstelle bis zum Reglerkörper, bestimmt den vollen Schwimmerausschlag und demzufolge den Abstand zwischen Stillstand-Niveau und Pumpenanlauf. Es soll darauf geachtet werden, dass der Schwimmerlauf nicht auf Hindernisse stößt. Eine Verlängerung des Kabels an dem Niveaustandsregler darf auf der Installation auf keinen Fall vorgenommen werden. Eine evtl. Kabelverlängerung darf nicht ins Wasser getaucht werden. **Sollte der Schwimmer als Füllorgan eingesetzt werden, muss das System mit einem geeigneten Überlauf ausgerüstet sein.**

Elektrische Anschlüsse

Der Regler kann je nach Anschluss des Mikroschalter-Endverschlusses und der Verkabelung zum Füllen oder zum Entleeren eingesetzt werden. Für eine korrekte Installation wird auf die elektrischen Schaltpläne hingewiesen. **Keine Arbeiten an dem Schwimmer vornehmen, solange der Strom an der Hauptschalttafel nicht abgeschaltet ist.**

Anmerkung

Bei den vorgenannten Anschlüssen überprüfen, dass die max. Motoren-Spannung nicht die Werte des Niveaureglers überschreitet. Das Speisekabel gehört zu einem festen Bestandteil des Reglers. Sollte dieses beschädigt sein, muss der Regler ausgewechselt werden. Das Kabel darf nicht repariert werden. Der gelb/grüne Erdleiter muss an eine passende Erdklemme geschlossen werden und der Kabelschnitt muss mindestens 1mm^2 sein. Die Klemme muss gegen unvorhersehbare Lockerungen gesichert werden.

Elektrische Merkmale

MAX. Betriebstemperatur	50°C
Schutzgrad	IP68 (IMQ-Test bei einer Tiefe von 1m für eine Zeit von 7 Tagen und Wassertemperatur von 50°C getestet)
Zuverlässigkeitstest MAC3	Die Regler haben einen Tauchtest in 10Meter Tiefe bei einer Temperatur von 50°C und für eine Dauer von 7 Tagen überstanden.
Antriebsart/Merkmal	1B (Mikroauslöser in Betrieb)

aquatechnik
Schwimmschalter

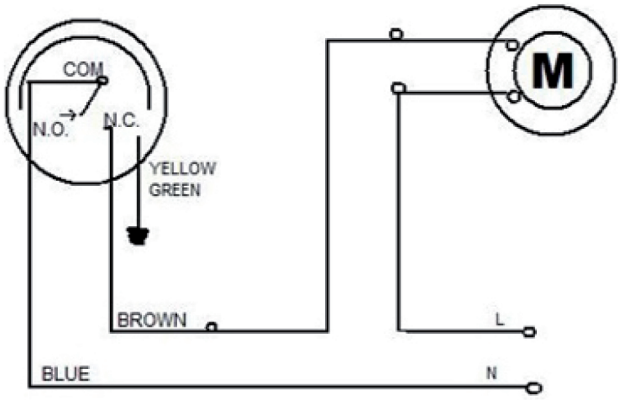

FIG:1

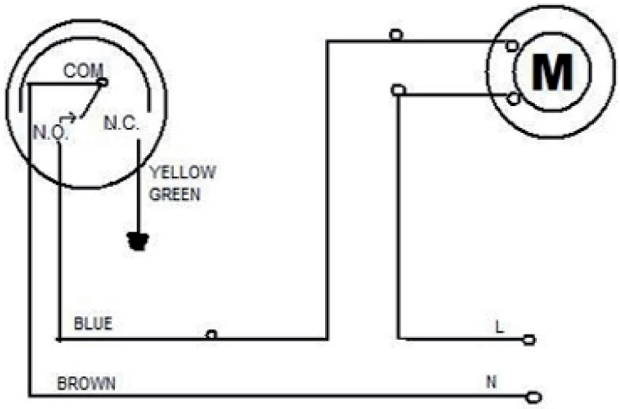

FIG.2

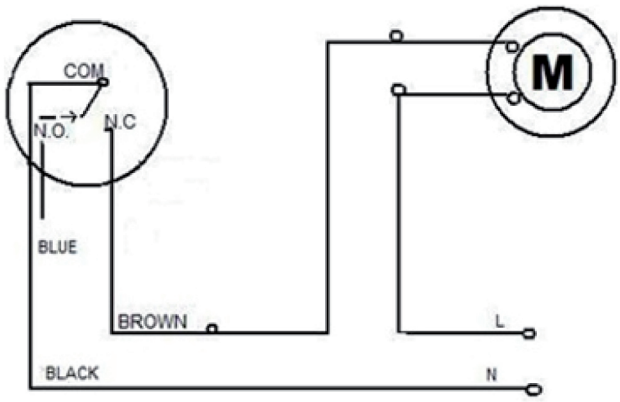

FIG: 3

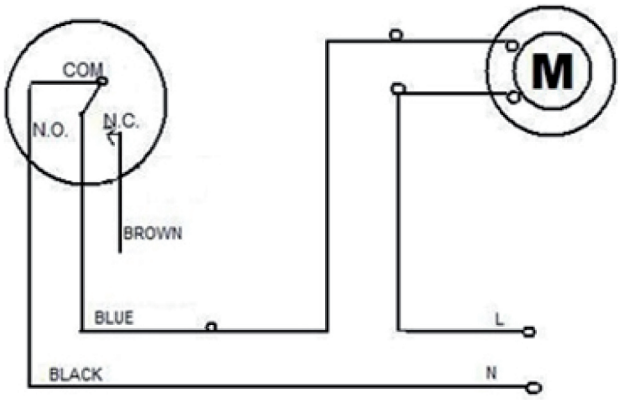

FIG: 4